

Veneciana de aluminio

instalación
interior

CARACTERÍSTICAS	BENEFICIOS
Amplia gama cromática	Casi 100 colores en diferentes acabados: mate, brillo, perlado y perforado. Sencillez, funcionalidad y estética en una sola cortina.
Gestión de la entrada de la luz	Con un accionamiento ligero, este sistema permite regular las lamas, fijándolas en la posición deseada. De esta manera, se controla la luz entrante en la sala preservando la privacidad en el interior y manteniendo las vistas exteriores.
Diferentes anchos de lama	15, 25 y 50mm para obtener efectos distintos de la entrada de luz.
Distintas soluciones	Permite distintas opciones como la combinación de colores en las lamas, recortes, inclinación, cortina entre-cristales, motorización, etc.



Veneciana de **aluminio**

Bandalux

Signum 15/25mm



Cordón/bastón, cadena, manivela y motor.

Terminal y cabezal disponibles en los mismos colores que las lamas de 15/25mm. Bandalux las suministrará coordinadas.

Sistema de frenado con rodillo articulado



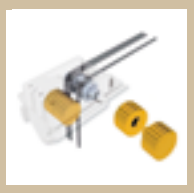

Reparte la presión de los hilos y evita el desnivel de las lamas.

Omega 15/25mm

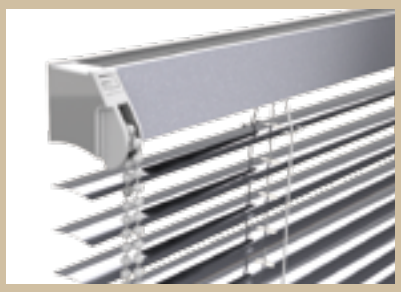

Cadena, manivela y motor.

Diseño de monocomando a cadena integrado totalmente en el cabezal.



Cabezal de aluminio con perfil plástico superior que reduce las emisiones acústicas del motor.



Terminal de aluminio con fijaciones de cuerda y escalerilla ocultas en el terminal.



Opción cable. En posición desplegada, el tensor base queda oculto en el terminal.

Classic 50mm



Cordón, cadena, manivela y motor.

Lamas de aluminio de 50mm que permiten una amplia visibilidad hacia el exterior.

Opción cinta

Disponibilidad de amplia gama de cintas para coordinar o buscar el contraste con los colores de las lamas de aluminio 50mm.





Amplia gama cromática

Casi 100 colores en diferentes acabados: mate, brillo, perlado, etc...



Máxima precisión

El exclusivo **sistema Interlacing** sujeta la lama evitando que salga hacia los lados cuando se acciona, lo que permite elaborar **formas irregulares.**

Los colores e imágenes son representativas y no pueden ser en ningún caso motivo de reclamación

1 DIMENSIONES MÁXIMAS Y MÍNIMAS

Modelo	Ancho lamas (mm)	Accionamiento	Ancho cortina		Alto cortina		Superficie		Tolerancia
			Máximo	Mínimo	Máximo	Mínimo	Máximo	Mínimo	% (Ancho/Alto)
SIGNUM	15	CORDÓN/BASTÓN	270cm	35cm	270cm	25cm	5m²	0,1m²	±0,2% / ±0,5%
		CADENA	250cm	45cm	250cm	25cm	5m²	0,12m²	±0,2% / ±0,5%
		MANIVELA	250cm	40cm	250cm	25cm	5m²	0,1m²	±0,2% / ±0,5%
		MOTOR 24V	250cm	62cm	250cm	25cm	4m²	0,1m²	±0,2% / ±0,5%
	25	CORDÓN	300cm	35cm	300cm	25cm	6m²	0,1m²	±0,2% / ±0,5%
		CADENA	250cm	45cm	300cm	25cm	6m²	0,12m²	±0,2% / ±0,5%
		MANIVELA	300cm	40cm	300cm	25cm	6m²	0,1m²	±0,2% / ±0,5%
		MOTOR 24V	250cm	62cm	300cm	25cm	4m²	0,1m²	±0,2% / ±0,5%
OMEGA	15	CADENA	270cm	45cm	270cm	25cm	5m²	0,12m²	±0,2% / ±0,5%
		MANIVELA	250cm	45cm	250cm	25cm	5m²	0,1m²	±0,2% / ±0,5%
		MOTOR 24V	250cm	62cm	250cm	25cm	4m²	0,1m²	±0,2% / ±0,5%
	25	CADENA	250cm	45cm	300cm	25cm	6m²	0,12m²	±0,2% / ±0,5%
		MANIVELA	300cm	45cm	300cm	25cm	6m²	0,1m²	±0,2% / ±0,5%
		MOTOR 24V	250cm	62cm	300cm	25cm	4m²	0,1m²	±0,2% / ±0,5%
CLASSIC	50	CORDÓN	300cm	60cm	350cm	50cm	8m²	0,3m²	±0,5% / ±0,5%
		CADENA	300cm	60cm	350cm	50cm	8m²	0,3m²	±0,5% / ±0,5%
		MANIVELA	300cm	60cm	350cm	50cm	8m²	0,3m²	±0,5% / ±0,5%
		MOTOR 230V	300cm	66cm	350cm	50cm	8m²	0,3m²	±0,5% / ±0,5%

Modelo	Ancho lamas (mm)	Accionamiento	Ancho cortina		Alto mayor cortina		Ancho lado inclinado	Ángulo de inclinación	Superficie		Tolerancia
			Máx.	Mín.	Máx.	Mín.	Máx.	Máx.	Máx.	Mín.	% (Ancho/Alto)
SIGNUM INTERLACING	25	CORDÓN	200cm	23cm	230cm	20cm	250cm	45º	3,8m²	0,1m²	±0,2% / ±0,5%

2 ALTURA DE RECOGIDA

	SIGNUM		OMEGA		CLASSIC
Altura cortina H	15mm	25mm	15mm	25mm	50mm
30cm	5,8cm	5,2cm	6,8cm	6,2cm	8,9cm
80cm	7,3cm	6,4cm	8,3cm	7,4cm	9,7cm
120cm	8,5cm	7,9cm	9,5cm	8,9cm	10,3cm
160cm	9,6cm	8,3cm	10,6cm	9,3cm	10,9cm
200cm	10,7cm	9,3cm	11,7cm	10,3cm	11,5cm
240cm	12,0cm	10,3cm	13,0cm	11,3cm	12,2cm
280cm	13,2cm	11,2cm	14,2cm	12,2cm	12,8cm
300cm	13,8cm	11,7cm	14,8cm	12,7cm	13,0cm
350cm	–	–	–	–	14,5cm

Cortina > Veneciana Aluminio

DATOS TÉCNICOS

3 ALTURA DE MANDOS

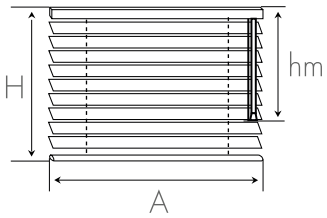

A CADENA O CORDÓN CON CHILD SAFETY

La pieza **Child Safety** debe estar a una altura mínima de 1,5m desde el suelo. Para calcular la altura de mandos **ver página 73**.

A CADENA SIN CHILD SAFETY

En caso de renunciar al Child Safety la altura de mandos será:

Cadena hm
52cm
77cm
102cm
127cm
152cm
177cm
202cm
227cm
252cm
277cm
302cm

A CORDÓN SIN CHILD SAFETY

En caso de renunciar al Child Safety la altura de mandos será:

Cordón hm	
Altura de cortina **H**	Altura de mandos **hm**
> 100cm	Altura cortina
101 > 200cm	100cm
201 > 230cm	120cm
231 > 260cm	150cm
+ 261cm	180cm

A MANIVELA

Bandalux dispone de las siguientes alturas de mando recomendadas para manivela:

Manivela hm
100cm
125cm
150cm
175cm
200cm
225cm
250cm
275cm
300cm

1. Medidas aproximadas en cm. **2.** En el monocomando a manivela, la altura de mando se interpreta teniendo en cuenta la manivela en posición de accionamiento. Si desea conocer la medida con manivela extendida, deberá sumar 14cm. **3.** Indicar en la hoja de pedido la altura de mandos deseada. De no coincidir la altura de mandos solicitada con las medidas de la tabla anterior, la confección de ésta se realizará siempre con la medida inmediata inferior. **4.** A la altura de mandos se tendrá siempre en cuenta desde la parte más alta de la cortina (extremo superior cabezal).

LADO DE MANDOS

MANDOS JUNTOS

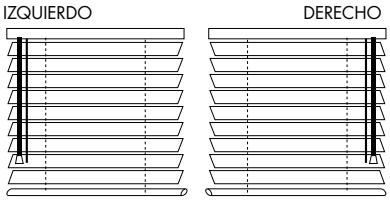

MANDOS SEPARADOS

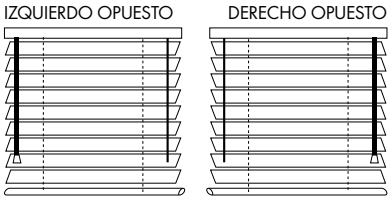

CORDÓN UNIDO A TERMINAL

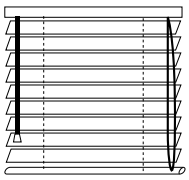

4 DIBUJO EN SECCIÓN Y COTAS DE LOS SOPORTES DE CADA SISTEMA

	SISTEMA SIGNUM 15 / 25mm	SISTEMA OMEGA 15 / 25mm	SISTEMA CLASSIC 50mm
SECCIÓN CABEZAL	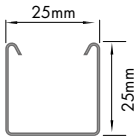	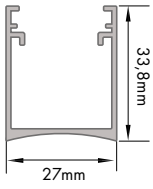	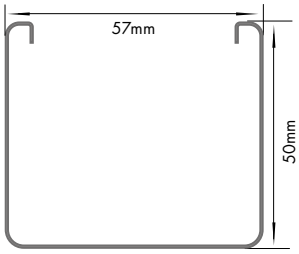
SECCIÓN TERMINAL	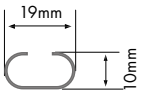	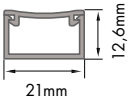	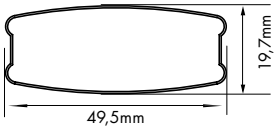
SECCIÓN ESCUADRA	N/D	N/D	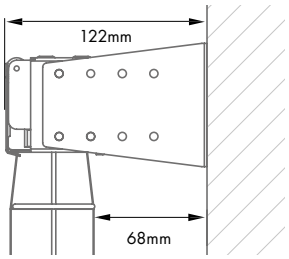

Datos sujetos a cambios sin previo aviso

5 NÚMERO DE SOPORTES SEGÚN ANCHO DE CORTINA

	SIGNUM Y OMEGA 15 / 25mm		
ANCHO A	140 - 149cm	150 - 249cm	250 - 300cm
ALTO H Entre 25 y 199cm	2 soportes	3 soportes	4 soportes
ALTO H Entre 200 y 300cm	3 soportes	4 soportes	5 soportes

	SISTEMA CLASSIC 50mm			
ANCHO A	60 -100cm	101 - 175cm	176 - 250cm	251 - 300cm
ALTO H Entre 50 y 224cm	2 soportes	3 soportes	4 soportes	5 soportes
ALTO H Entre 225 y 350cm	3 soportes	4 soportes	5 soportes	6 soportes

6 OPCIONES DE GUIADO

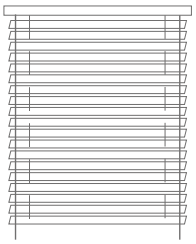

GUIADA VERTICAL (disponible en 15, 25 y 50mm)

El guiado se realiza mediante dos cables tensados con la cortina en posición vertical. El cable puede ser de acero ø1,5mm (para lamas de 15, 25 y 50mm) o bien de nylon ø1,2mm (para lamas de 15 y 25mm).

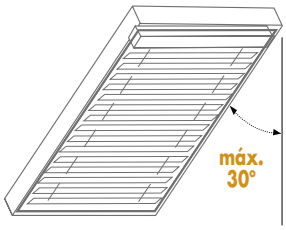

GUIADA INCLINADA (disponible en 15 y 25mm)

Mediante esta opción puede instalar la cortina en un plano inclinado. El guiado de ésta se realiza mediante cables tensados de acero ø1,5mm o bien de nylon de ø1,2mm.

Límites para guiado de nylon:

	15mm	25mm
ALTO MÁXIMO	250cm	250cm
SUPERFICIE MÁX.	5m²	5m²

IMPORTANTE: a partir de un ancho de 110cm en la lama de 15mm y de 130cm en la lama de 25mm, se incorpora un tercer cable central. Los cables instalados quedarán a la vista una vez se recoja la cortina.

FIJACIÓN DE LOS CABLES

Tanto la opción de guiada vertical como la de guiada inclinada disponen de los siguientes tipos de fijación de los cables.



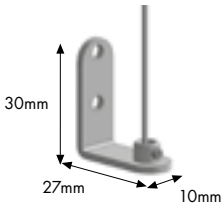

Escuadra frontal 15/25mm

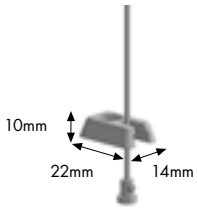

Tensor base 15/25mm

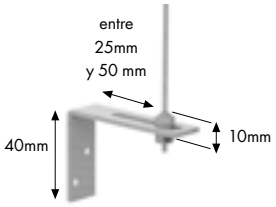

Escuadra frontal regulable 50mm

Notas: Esta opción incorpora un muelle en la parte superior del cable para que, una vez instalado, mantenga el cable tensado permanentemente. Las fijaciones del guiado transmiten una tensión entre el cable y el techo, por ello sólo podrá instalar estas opciones en techos en los cuales haya comprobado su resistencia previamente.

7 DATOS MOTORES DISPONIBLES

TIPO	MODELO	ø mm	Nm.	r.p.m	potencia (W)
SOMFY CABLE 24V	LV 25 0,6/35 LATERAL	24	0,6	35	14
SOMFY CABLE 230V	MARS 40 9/14	40	9	14	100
SOMFY CABLE 230V SILENCIOSO	SONESSE 40 9/12	40	9	12	120
SOMFY RTS SILENCIOSO	RTS SONESSE 40 9/12	40	9	12	120
BANDALUX CABLE 230V	CABLE 40 10/12	40	10	12	121
BANDALUX RADIO	RADIO 40 10/12	40	10	12	121

Cortina > Veneciana Aluminio

RECAMBIOS

SIGNUM A CORDÓN Y BASTÓN

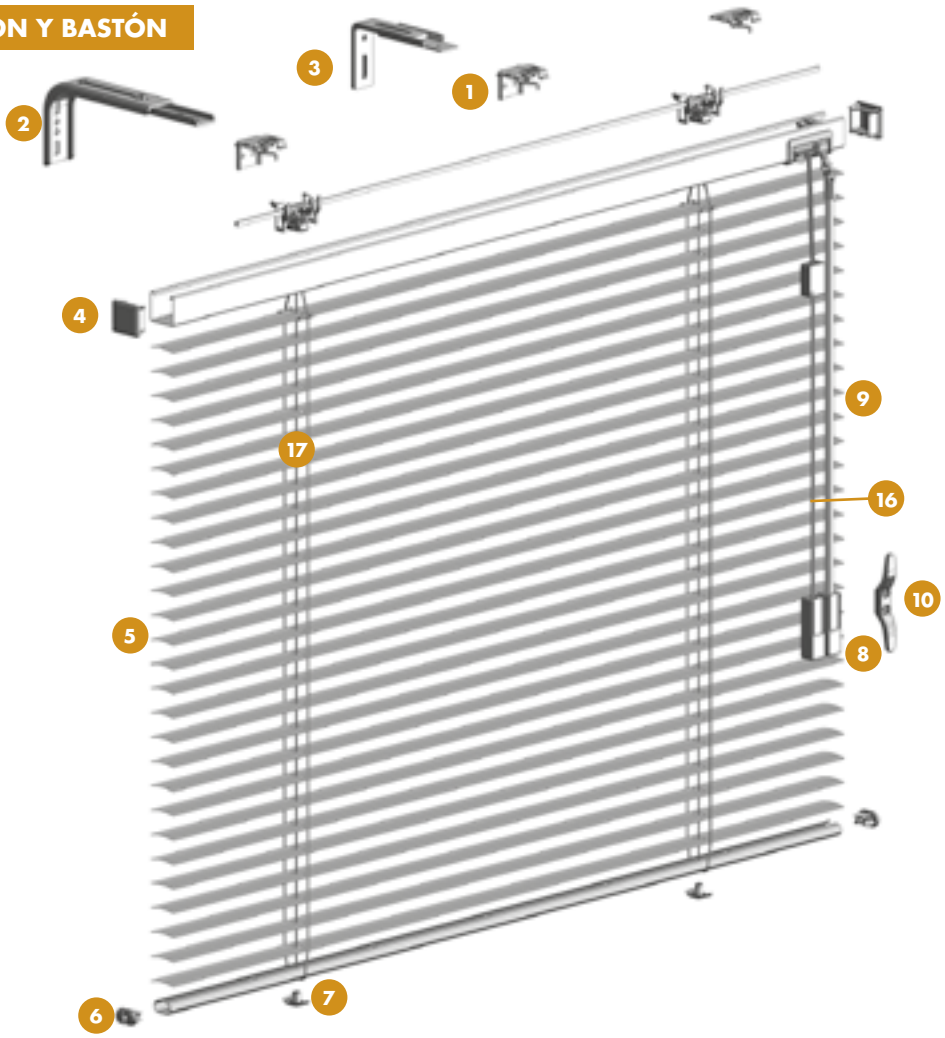

SIGNUM CADENA

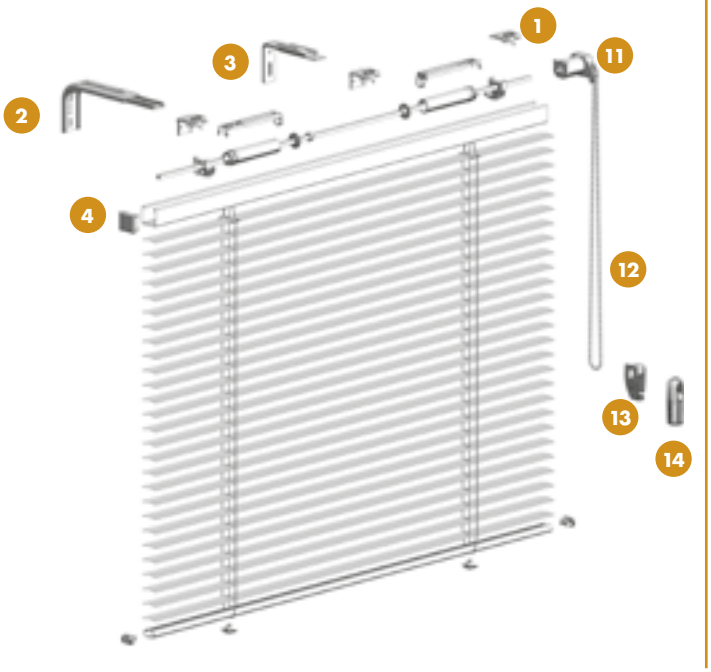

SIGNUM MOTOR

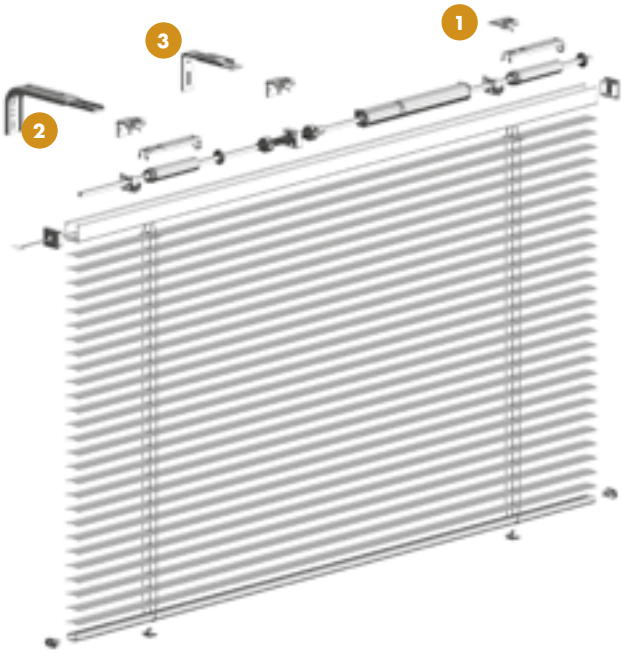

Datos sujetos a cambios sin previo aviso

SIGNUM MANIVELA

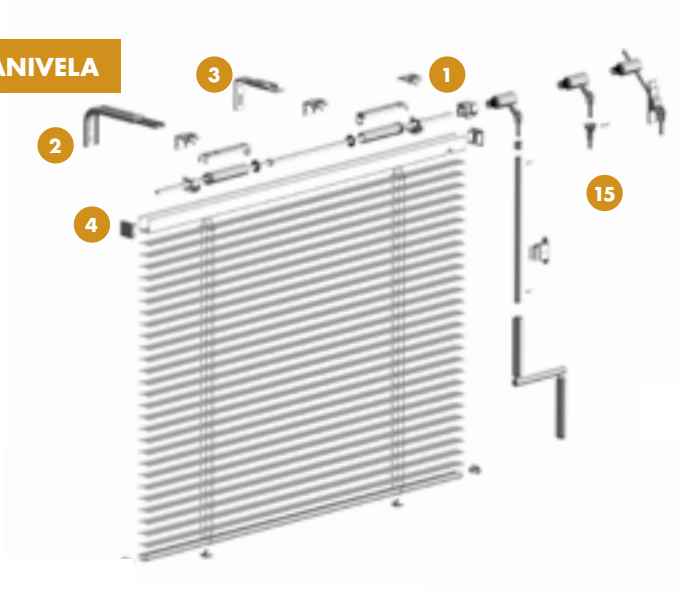

1	02405012	Soporte pared / techo
2	01488201	Escuadra reforzada con prolongador de 14 a 23cm blanca
	01488203	Escuadra reforzada con prolongador de 14 a 23cm marrón
	01488205	Escuadra reforzada con prolongador de 14 a 23cm cincada
	01488207	Escuadra reforzada con prolongador de 14 a 23cm negra
	01488209	Escuadra reforzada con prolongador de 14 a 23cm ivory
3	02405022	Escuadra con prolongador de 6 a 9,5cm cincado
	02405025	Escuadra con prolongador de 6 a 9,5cm blanco
	02405021	Escuadra con prolongador de 13 a 16cm cincado
	02405026	Escuadra con prolongador de 13 a 16cm blanco
4	02418PXXX	Tapón cabezal
5	0211XXX	Lama troquelada 15mm
	0212XXX	Lama troquelada 25mm
6	02406PXXX	Tapón terminal
7	02404NXXX	Tapón escalerilla
8	02409PC01	Cristal pomo Bandalux blanco
	02409PC02	Cristal pomo Bandalux negro
	02409PXXX	Interior pomo
9	02413P106	Bastón orientador 0,5m
	02413P105	Bastón orientador 0,8m
	02413P104	Bastón orientador 1,0m
	02413P103	Bastón orientador 1,2m
	02413P102	Bastón orientador 1,5m
	02413P101	Bastón orientador 1,8m
	02413P100	Bastón orientador 3,5m
10	06800103	Cornamusa seguridad Child Safety
11	02464750B	Máquina monocomando cadena blanco D
	02464751B	Máquina monocomando cadena blanco I
	02464770B	Máquina monocomando cadena gris D
	02464771B	Máquina monocomando cadena gris I
	02464760B	Máquina monocomando cadena negro D
	02464761B	Máquina monocomando cadena negro I
12	05460049	Anillo cadena plástica ø4,5x6mm separación 1m blanco*
	05460047	Anillo cadena plástica ø4,5x6mm separación 1,5m blanco*
	05460040	Anillo cadena plástica ø4,5x6mm separación 2m blanco*
	05460041	Anillo cadena plástica ø4,5x6mm separación 2,5m blanco*
	05460042	Anillo cadena plástica ø4,5x6mm separación 3m blanco*
	05460043	Anillo cadena plástica ø4,5x6mm separación 3,5m blanco*
	05460044	Anillo cadena plástica ø4,5x6mm separación 4m blanco*
	05460048	Anillo cadena plástica ø4,5x6mm separación 4,5m blanco*
	05460045	Anillo cadena plástica ø4,5x6mm separación 5m blanco*
	05460050	Anillo cadena plástica ø4,5x6mm separación 5,5m blanco*
	05460046	Anillo cadena plástica ø4,5x6mm separación 6m blanco*
13	05402420	Tensor seguridad Child Safety
14	05400360	Tensor cadena blanco
	05400361	Tensor cadena negro
	05400362	Tensor cadena gris
15	0205004X	Kit manivela fija Veneciana 15mm/25mm hasta 160cms
	0205004X	Kit manivela fija Veneciana 15mm/25mm 161-240cms
	0205004X	Kit manivela fija Veneciana 15mm/25mm 241-300cms
	0205004X	Kit manivela fija Veneciana 15mm/25mm 301-360cms
	0205005X	Kit manivela des. Veneciana 15mm/25mm hasta 160cms
	0205005X	Kit manivela des. Veneciana 15mm/25mm 161-240cms
	0205005X	Kit manivela des. Veneciana 15mm/25mm 241-300cms
	0205005X	Kit manivela des. Veneciana 15mm/25mm 301-360cms
16	02484XXX	Cordón 2,8mm
17	02408XXX	Cordón 1,4mm

1. XXX: Completar códigos según color en Catálogo General.
2. *Otros colores disponibles: gris y negro.
3. X: 0 (gris), 1 (negro), 2 (blanco).

Cortina > Veneciana Aluminio

RECAMBIOS

OMEGA A CADENA

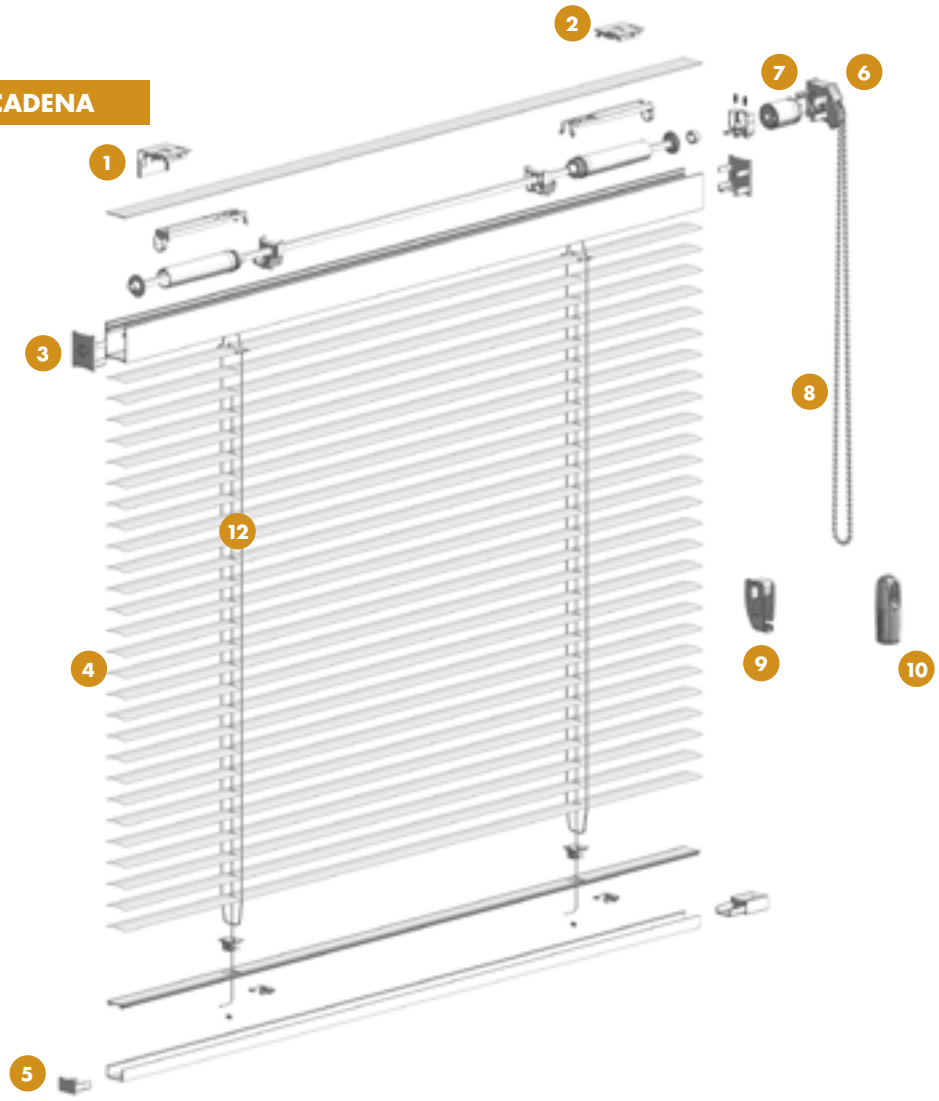

OMEGA MOTOR

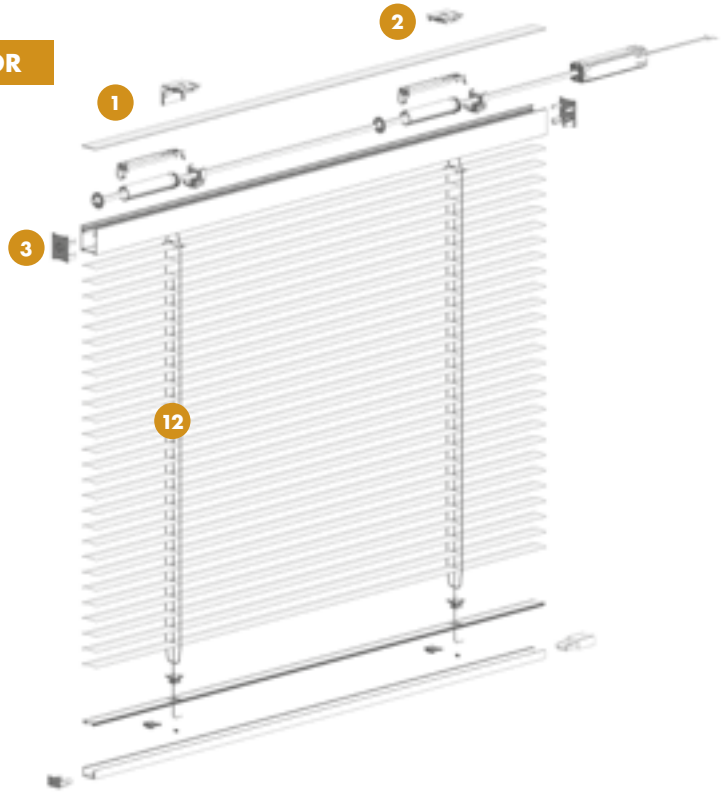

Datos sujetos a cambios sin previo aviso

OMEGA MANIVELA

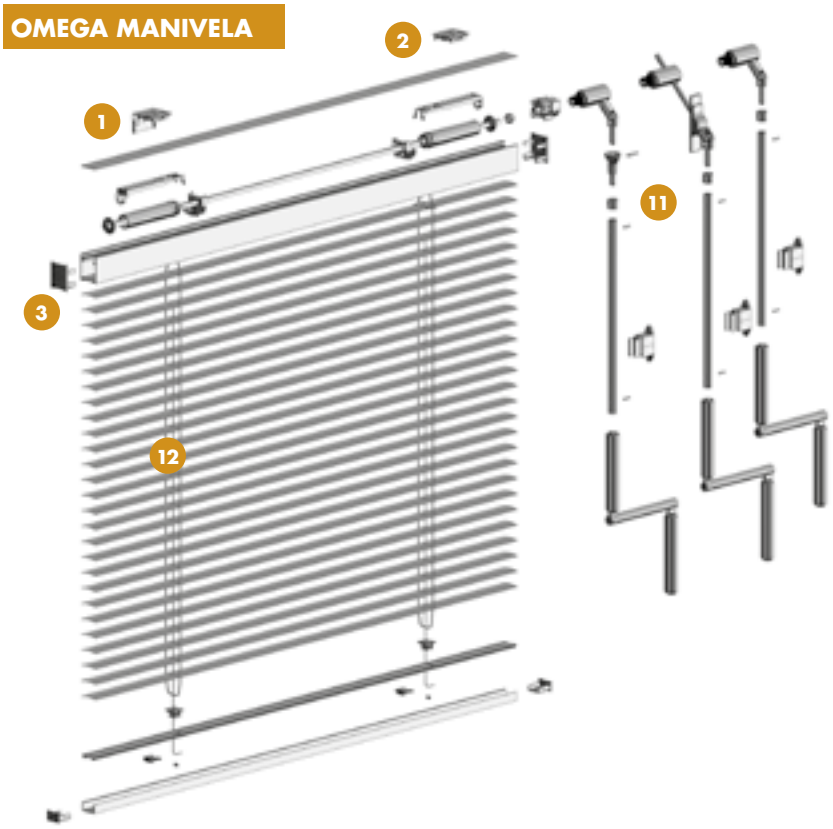

1	02405G012	Soporte pared / techo Omega
2	02405G001	Soporte techo Omega
3	02418G205	Tapón cabezal Omega white satin
	02418G233	Tapón cabezal Omega black satin
	02418G034	Tapón cabezal Omega aluminium
	02418G112	Tapón cabezal Omega alabaster
4	0211XXX	Lama troquelada 15mm
	0212XXX	Lama troquelada 25mm
5	02406G205	Tapón terminal Omega white satin
	02406G233	Tapón terminal Omega black satin
	02406G034	Tapón terminal Omega aluminium
	02406G112	Tapón terminal Omega alabaster
6	02464GD205	Máquina monocomando cadena Omega white satin D
	02464GI205	Máquina monocomando cadena Omega white satin I
	02464GD233	Máquina monocomando cadena Omega black satin D
	02464GI233	Máquina monocomando cadena Omega black satin I
	02464GD034	Máquina monocomando cadena Omega aluminium D
	02464GI034	Máquina monocomando cadena Omega aluminium I
	02464GD112	Máquina monocomando cadena Omega alabaster D
	02464GI112	Máquina monocomando cadena Omega alabaster I
7	02464700	Torno monocomando 1:4.8
8	05460049	Anillo cadena plástica ø4,5x6mm separación 1m blanco*
	05460047	Anillo cadena plástica ø4,5x6mm separación 1,5m blanco*
	05460040	Anillo cadena plástica ø4,5x6mm separación 2m blanco*
8	05460041	Anillo cadena plástica ø4,5x6mm separación 2,5m blanco*
	05460042	Anillo cadena plástica ø4,5x6mm separación 3m blanco*
	05460043	Anillo cadena plástica ø4,5x6mm separación 3,5m blanco*
	05460044	Anillo cadena plástica ø4,5x6mm separación 4m blanco*
	05460048	Anillo cadena plástica ø4,5x6mm separación 4,5m blanco*
	05460045	Anillo cadena plástica ø4,5x6mm separación 5m blanco*
	05460050	Anillo cadena plástica ø4,5x6mm separación 5,5m blanco*
	05460046	Anillo cadena plástica ø4,5x6mm separación 6m blanco*
9	05402420	Tensor seguridad Child Safety
10	05400360	Tensor cadena blanco
	05400361	Tensor cadena negro
	05400362	Tensor cadena gris
	05400364	Tensor cadena ivory
11	0205004X	Kit manivela fija Veneciana 15mm/25mm hasta 160cms
	0205004X	Kit manivela fija Veneciana 15mm/25mm 161-240cms
	0205004X	Kit manivela fija Veneciana 15mm/25mm 241-300cms
	0205004X	Kit manivela fija Veneciana 15mm/25mm 301-360cms
	0205005X	Kit manivela desm. Veneciana 15mm/25mm 160cms
	0205005X	Kit manivela desm. Veneciana 15mm/25mm 161-240cms
	0205005X	Kit manivela desm. Veneciana 15mm/25mm 241-300cms
	0205005X	Kit manivela desm. Veneciana 15mm/25mm 301-360cms
12	02408XXX	Cordón 1,4mm

1. XXX: Completar códigos según color en Catálogo General.
2. *Otros colores disponibles: gris y negro.
3. X: 0 (gris), 1 (negro), 2 (blanco).

Cortina > Veneciana Aluminio

RECAMBIOS

CLASSIC A CORDÓN

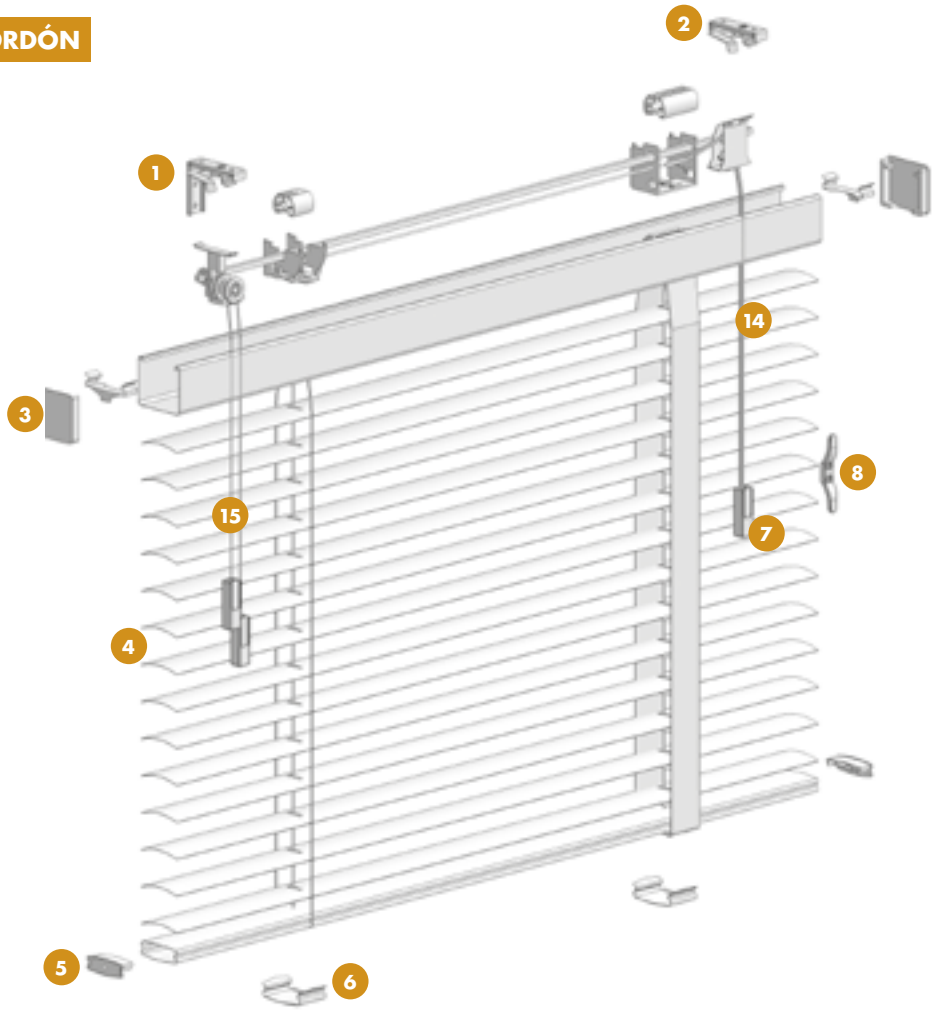

CLASSIC CADENA

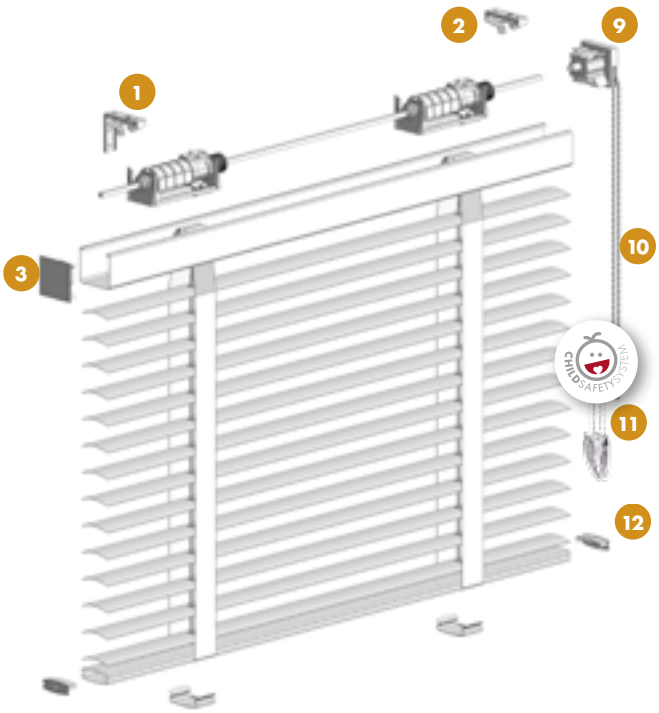

CLASSIC A MOTOR

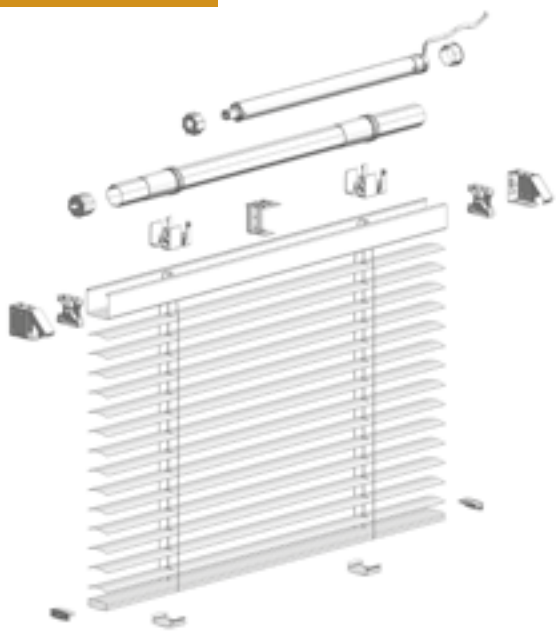

Datos sujetos a cambios sin previo aviso

CLASSIC MANIVELA

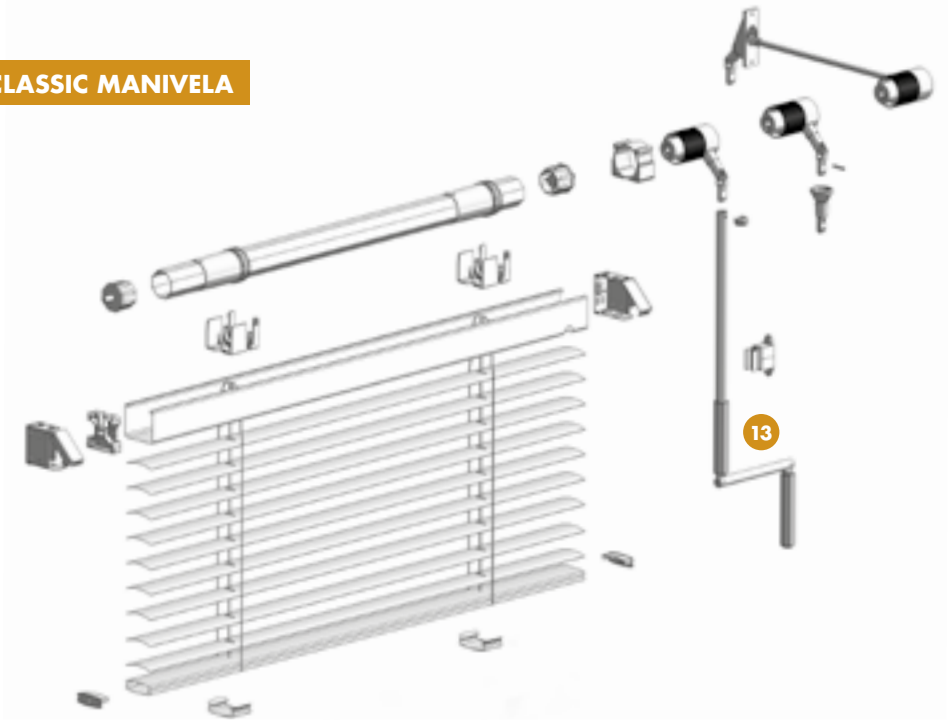

1	024883000	Soporte pared / techo
2	024883005	Soporte techo
3	024870100	Tapón cabezal incoloro
4	02057XXX	Lama troquelada 50mm
5	024870210	Tapón terminal incoloro
6	02486XXX	Fijación metal cinta
7	02409PC01	Pomo de cristal Bandalux blanco
	02409PC02	Pomo de cristal Bandalux negro
	02409PXXX	Interior pomo
8	06800103	Cornamusa seguridad Child Safety
9	024800302	Mecanismo cadena 1:7 negro
	024800301	Mecanismo cadena 1:7 gris
	024800300	Mecanismo cadena 1:7 blanco
10	05460049	Anillo cadena plástica ø4,5x6mm separación 1m blanco*
	05460047	Anillo cadena plástica ø4,5x6mm separación 1,5m blanco*
	05460040	Anillo cadena plástica ø4,5x6mm separación 2m blanco*
	05460041	Anillo cadena plástica ø4,5x6mm separación 2,5m blanco*
	05460042	Anillo cadena plástica ø4,5x6mm separación 3m blanco*
	05460043	Anillo cadena plástica ø4,5x6mm separación 3,5m blanco*
	05460044	Anillo cadena plástica ø4,5x6mm separación 4m blanco*
10	05460048	Anillo cadena plástica ø4,5x6mm separación 4,5m blanco*
	05460045	Anillo cadena plástica ø4,5x6mm separación 5m blanco*
	05460050	Anillo cadena plástica ø4,5x6mm separación 5,5m blanco*
	05460046	Anillo cadena plástica ø4,5x6mm separación 6m blanco*
11	05402420	Tensor seguridad Child Safety
12	05400360	Tensor cadena blanco
	05400361	Tensor cadena negro
	05400362	Tensor cadena gris
13	0605006X	Kit manivela fija Veneciana 50mm hasta 160cms
	0605006X	Kit manivela fija Veneciana 50mm 161-240cms
	0605006X	Kit manivela fija Veneciana 50mm 241-300cms
	0605006X	Kit manivela fija Veneciana 50mm 301-360cms
	0605007X	Kit manivela desm. Veneciana 50mm hasta 160cms
	0605007X	Kit manivela desm. Veneciana 50mm 161-240cms
	0605007X	Kit manivela desm. Veneciana 50mm 241-300cms
	0605007X	Kit manivela desm. Veneciana 50mm 301-360cms
14	02484XXX	Cordón 2,8mm
15	02483XXX	Cordón 2mm

1. XXX: Completar códigos según color en Catálogo General.
2. *Otros colores disponibles: gris y negro.
3. X: 0 (gris), 1 (blanco), 2 (marrón), 3 (negro), 4 (ivory), 5 (antracita).

GARANTÍA

Bandalux



3 años garantía

El período de garantía es de **3 años desde la fecha de la compra** que consta en la factura original.

CUBIERTO EN GARANTÍA

- Materiales.
- Sistemas y mecanismos internos.
- Componentes y soportes.

NO CUBIERTO EN GARANTÍA:

- Si el producto no ha sido instalado de acuerdo con las instrucciones de instalación.
- Cualquier condición causada por el desgaste normal.
- Los accidentes, mal uso y/o alteraciones del producto.
- La exposición a elementos como el sol, el viento, el agua y/o humedad y decoloración con el tiempo
- Los gastos de envío, el coste de la desinstalación y/o reinstalación.
- Variaciones de medición de altura y/o anchura de las cortinas de +/- 0,2% o menos.
- Cualquier tratamiento que se aplique al producto, ya sea para el lavado o cualquier otro propósito que no esté expresamente recomendado por Bandalux.
- La proximidad de las cortinas a fuentes de calor anormales y/o productos químicos corrosivos que pueden alterar la calidad, apariencia y presentación del producto, así como la funcionalidad.
- Los daños debidos a consecuencias de los desastres naturales y/o caso fortuito.

españa

france

italia

Bandalux

usa

benelux

portugal

bandalux.com

Bandalux 30 years 1986 - 2016

Certificaciones

3 YEARS WARRANTY

Cod. 12135104ES Bandalux, S.A. Copyright © 2015 V.122015. Developed by Bandalux Marketing Department. All rights reserved.